Boormal
Drill pattern
Bohrschablone
Gabarit
Plantilla de perforación
Dima di foratura

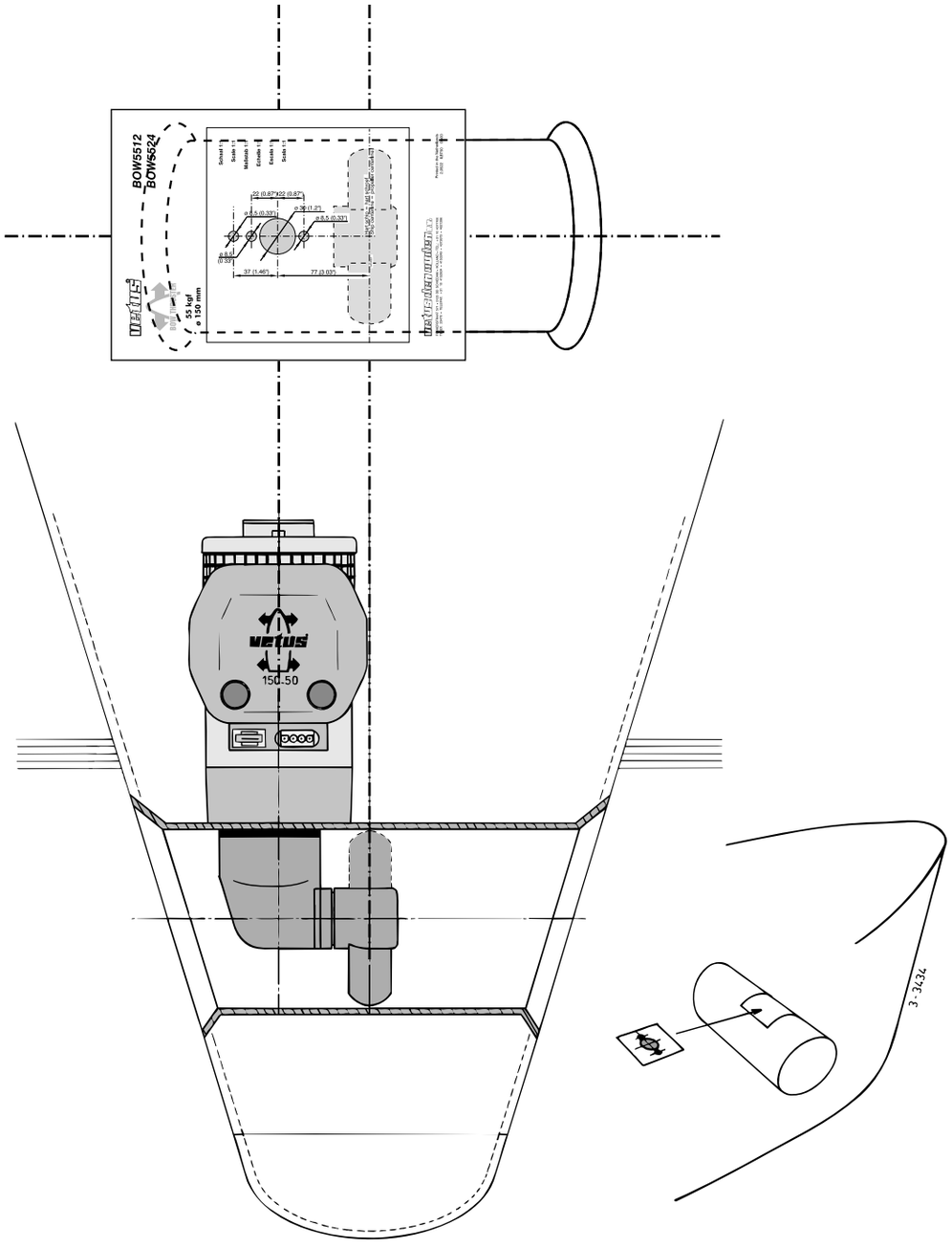

020522.08

BOW5512A
BOW5524A

55 kgf
ø 150 mm

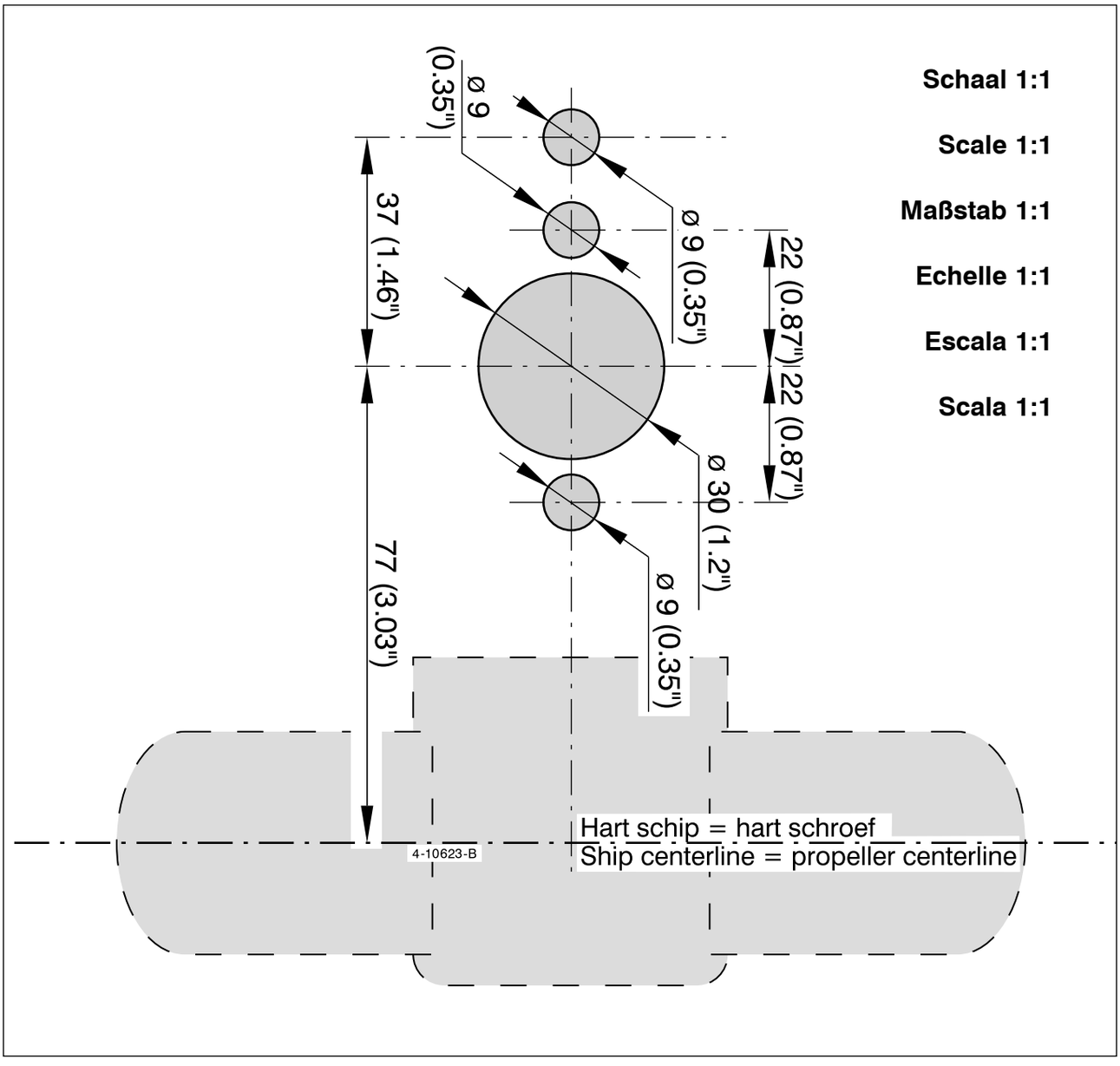

vetus den ouden n.v.
FOKKERSTRAAT 571 - 3125 BD SCHIEDAM - HOLLAND - TEL.: +31 10 4377700 - TELEX: 23470
TELEFAX: +31 10 4372673 - 4621286 - E-MAIL: sales@vetus.nl - INTERNET: http://www.vetus.com

Printed in the Netherlands
020522.08