Porthole

Boormal	*Schaal 1:1*
Drill pattern	*Scale 1:1*
Bohrschablone	*Maßstab 1:1*
Gabarit	*Echelle 1:1*
Plantilla de perforación	*Escala 1:1*
Dima di foratura	*Scala 1:1*

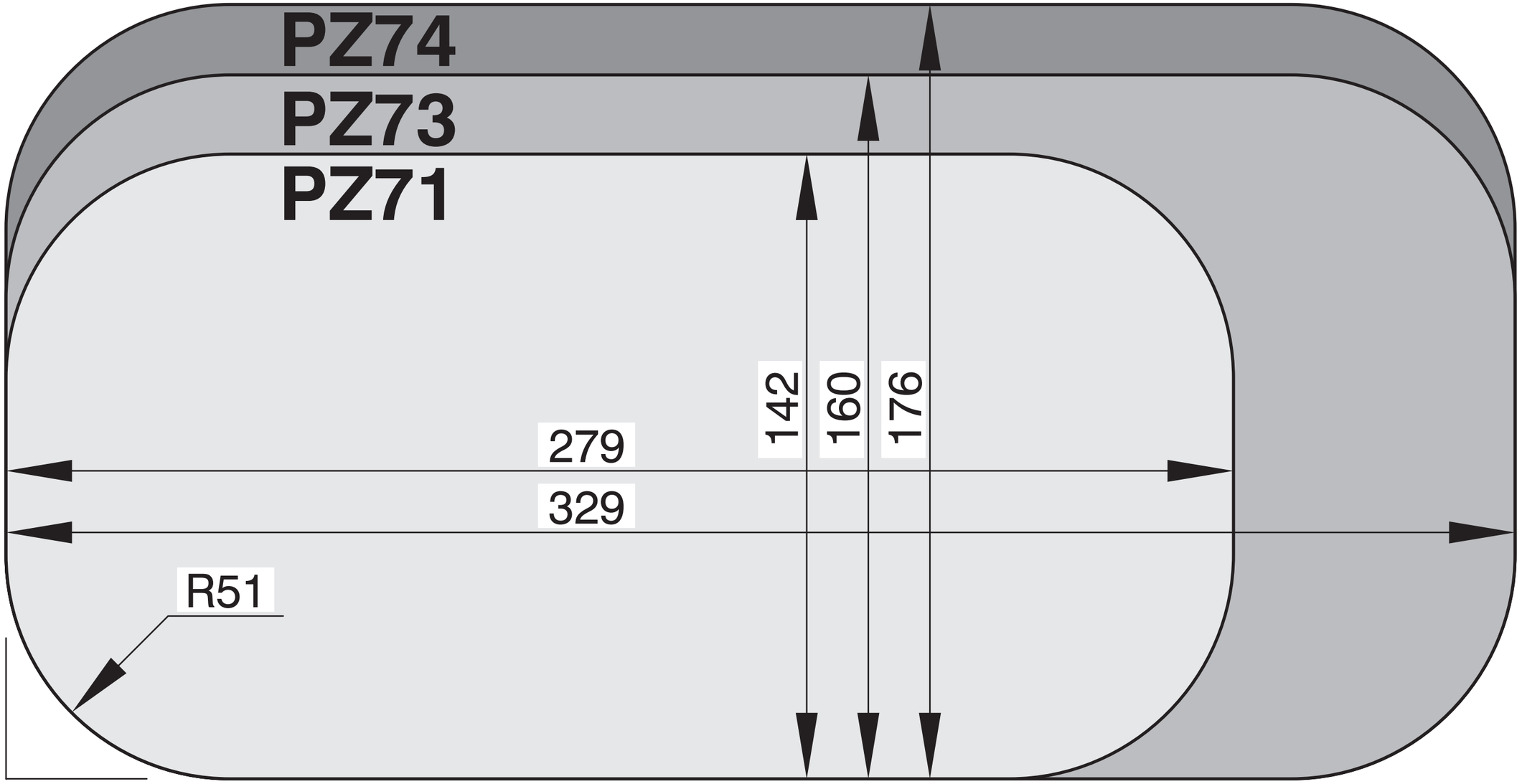

vetus den ouden n.v.
FOKKERSTRAAT 571 - 3125 BD SCHIEDAM - HOLLAND - TEL.: +31 10 4377700 - TELEX: 23470
TELEFAX: +31 10 4372673 - 4621286 - E-MAIL: sales@vetus.nl - INTERNET: http://www.vetus.nl

Printed in the Netherlands
070207.01 02-05

Porthole

Boormal	*Schaal 1:1*
Drill pattern	*Scale 1:1*
Bohrschablone	*Maßstab 1:1*
Gabarit	*Echelle 1:1*
Plantilla de perforación	*Escala 1:1*
Dima di foratura	*Scala 1:1*

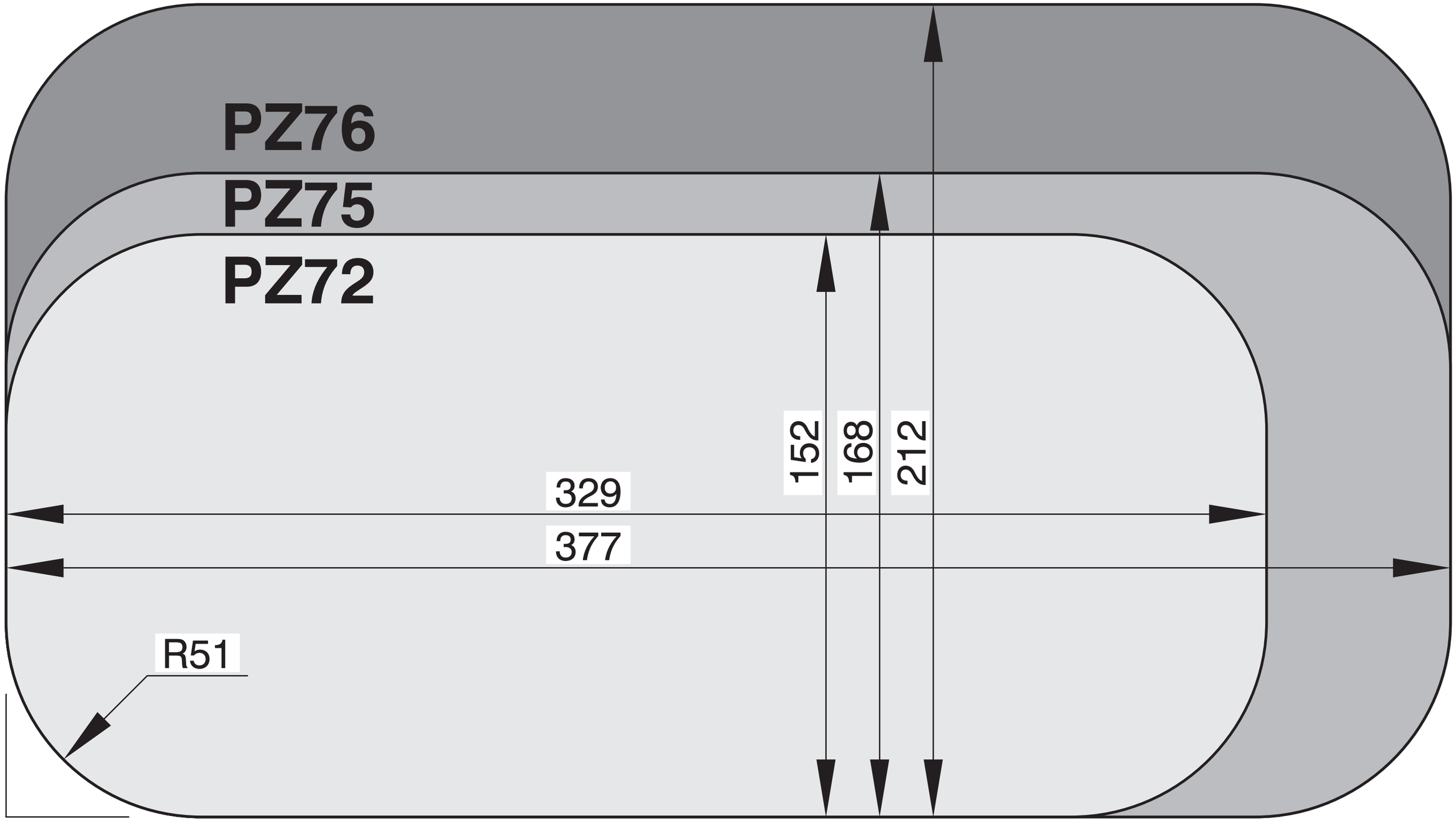

vetus den ouden n.v.
FOKKERSTRAAT 571 - 3125 BD SCHIEDAM - HOLLAND - TEL.: +31 10 4377700 - TELEX: 23470
TELEFAX: +31 10 4372673 - 4621286 - E-MAIL: sales@vetus.nl - INTERNET: http://www.vetus.nl

Printed in the Netherlands
070207.01 02-05